AIPHONE

AC-10S, AC-10F CODEKLAVIER

Opbouw- en inbouwmontage

INSTALLATIE & GEBRUIKSHANDLEIDING

Type AC-10S (opbouw)

Type AC-10F (inbouw)

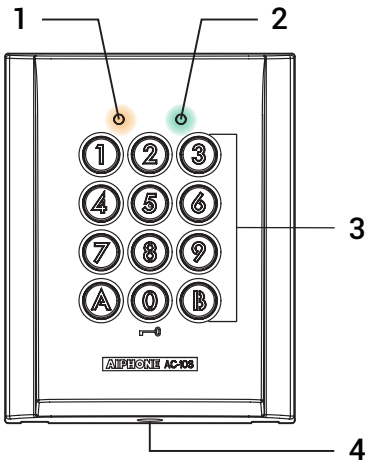

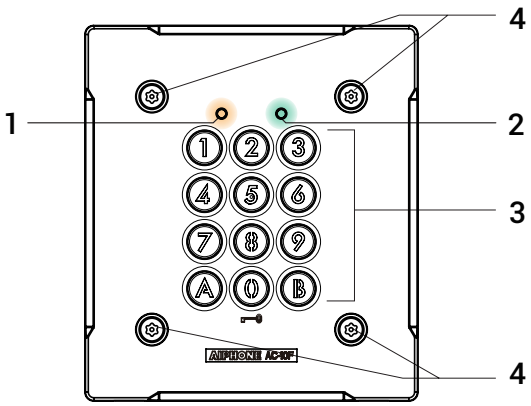

1 Indicatie-LED (Oranje)
2 Indicatie-LED (Groen)
3 Toetsen (Geel)
4 Antidiefstal-schroeven

MONTAGE

AC-10S

1. Boor de nodige montagegaten in de muur, zoveel als er schroeven zijn.
2. Bevestig de montagebeugel aan de muur met behulp van de relatieve schroeven.
3. Bevestig het klavier aan de montagebeugel met behulp van de speciale schroevendraaier en de antidiefstalschroef.

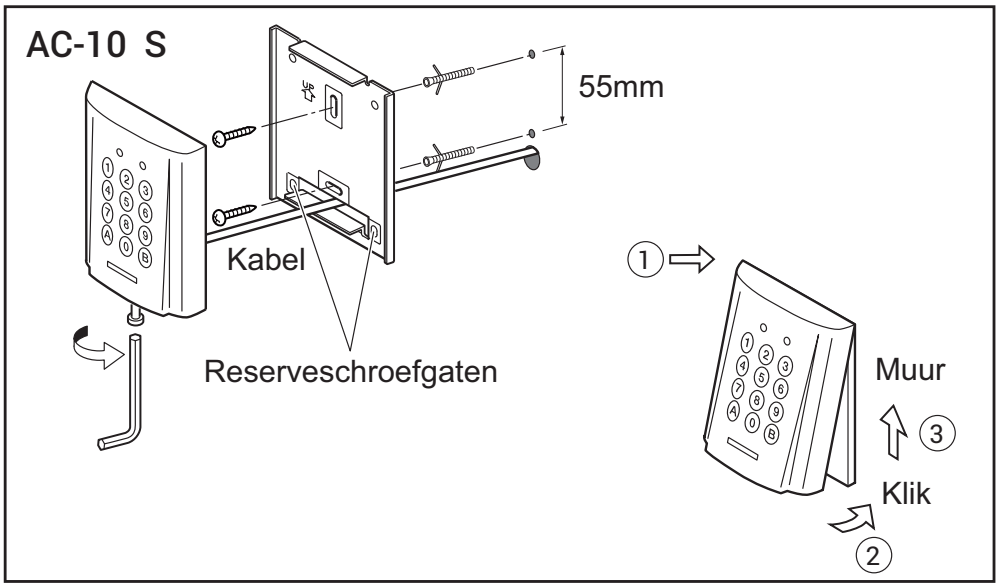

AC-10F

1. Maak het paneel AC-10F los met behulp van de meegeleverde speciale schroevendraaier.
2. Monteer de inbouwdoos in de muur.
3. Bevestig het klavier op de inbouwdoos met behulp van de speciale schroevendraaier en de antidiefstalschroeven.

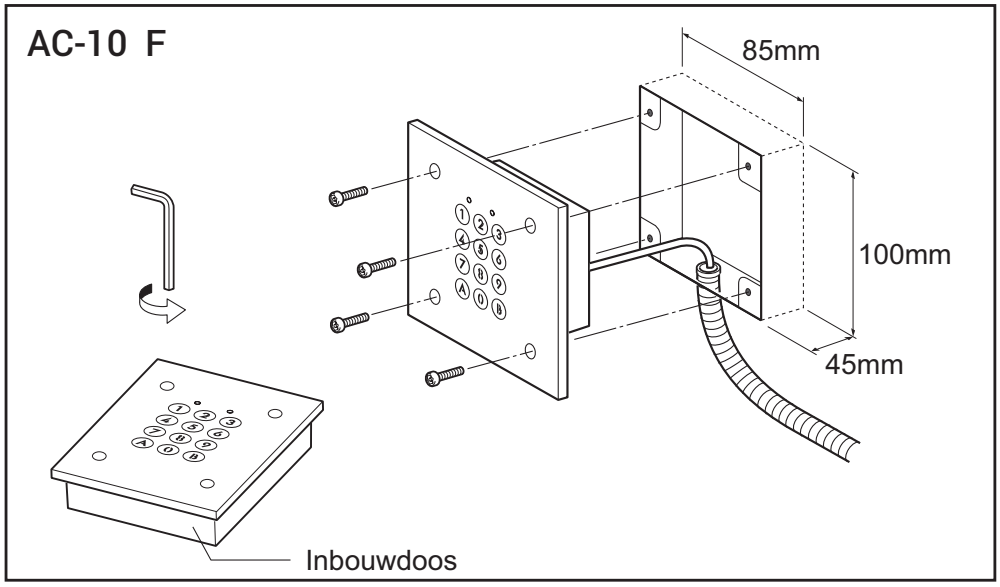

AIPHONE

AC-10S, AC-10F CODEKLAVIER

IN COMBINATIE JF-DV-DEURPOST

Voor het boren van de gaten: raadpleeg de onderstaande illustratie **(1)** . Zorg ervoor dat de kabelingang zich binnen het gearceerd gebied bevindt, zoals aangegeven.

Voor de positie van de montagebeugel (2) raadpleeg de onderstaane illustratie voor de bevestiging van de montagebeugel.

Voor de installatie: bevestig het klavier aan de muurmontagebeugel door het in de beugel te duwen. Draai de schroeven vast om de installatie af te ronden. **(3)**

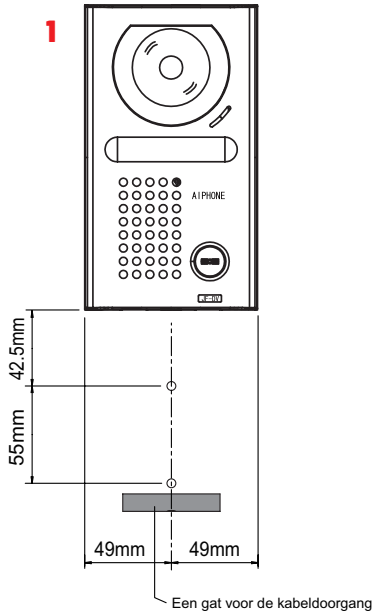

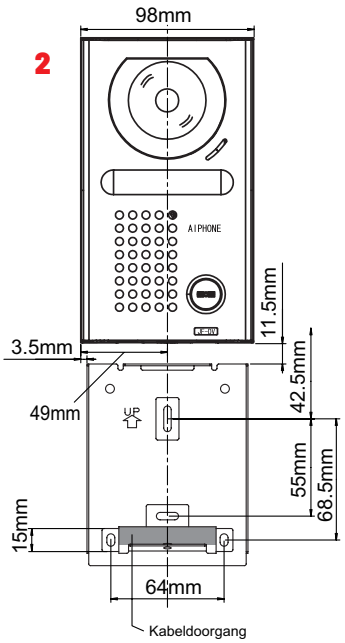

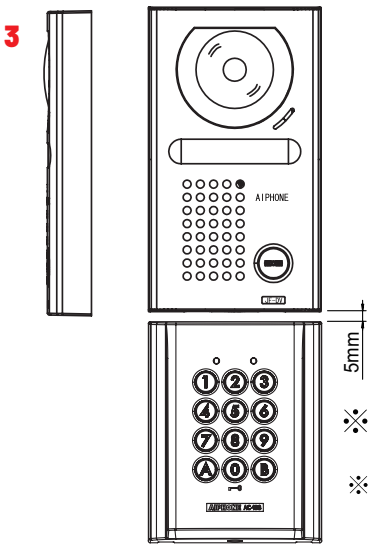

※ *Aangezien de onderkant van de JF-DV-deurpost voorzien is van ventilatiegaten, mag de ruimte tussen de JF-DV en het toetsenbord voor de toegangscontrole niet belemmerd worden.*

BEKABELING & AANSLUITING

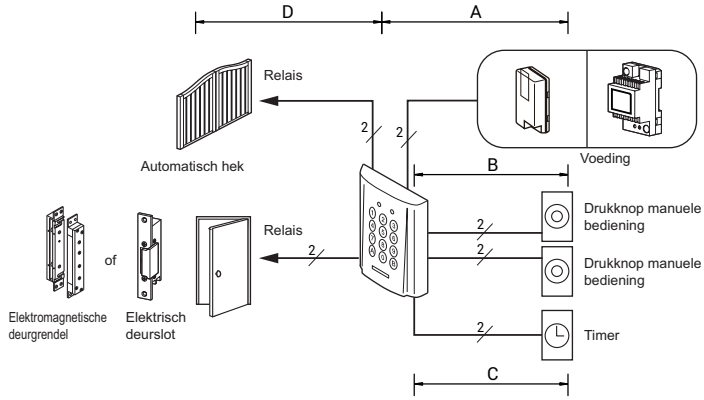

(Afstand bedrading)

	Voeding	diameter 0,65 - 1,0 mm
A	AC/DC12 ~ 18V (Minder dan)	100m
	AC/DC18 ~ 24V	300m
B	–	300m
C	-	300m
D	De aansluitafstand zal afhankelijk zijn van het verbruik van het elektrisch deurslot, relais of de elektromagnetische deurgrendel die aangesloten moet worden. Om het werkingsbereik te bepalen, raadpleeg de resp. specificaties.	

Aansluitklemmen

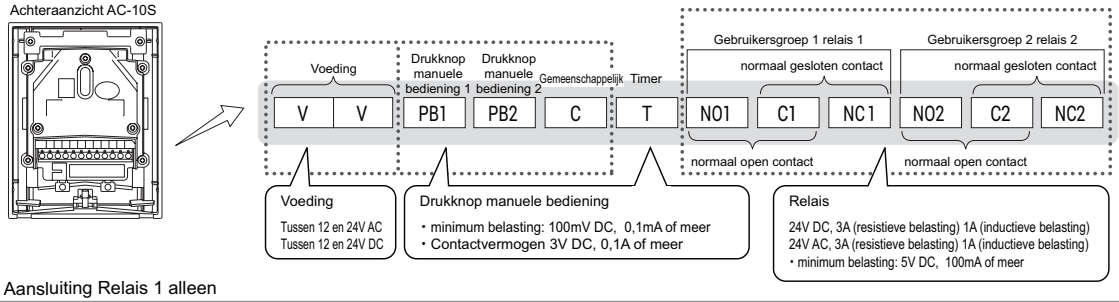

Aansluiting Relais 1 alleen

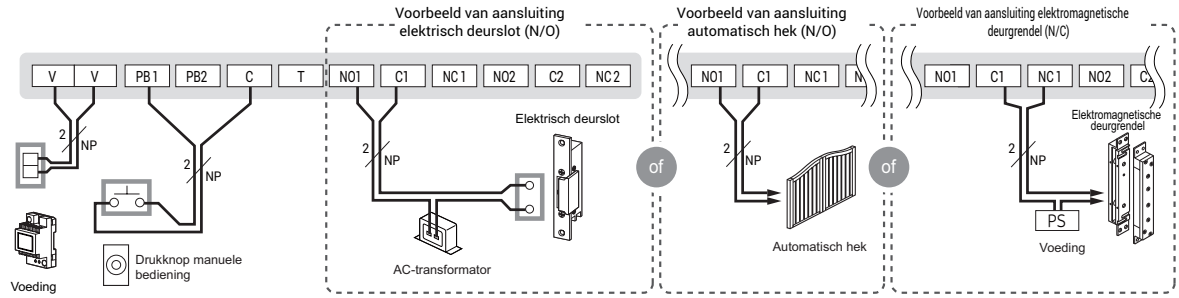

Relais 1: Automatisch hek (N/O-contact), Relais 2: Elektrisch deurslot (N/O-contact)

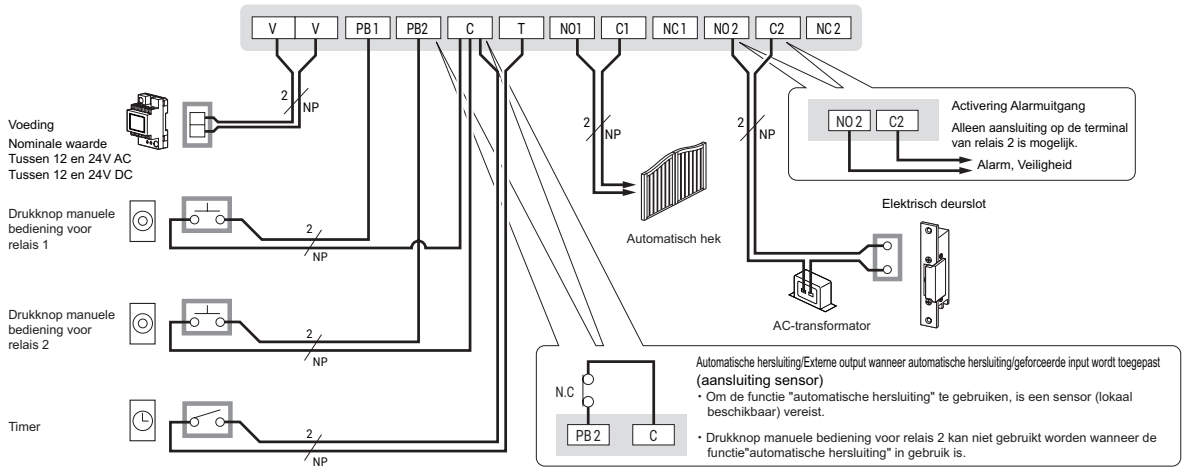

FUNCTIES PROGRAMMERING

In dit deel wordt uitleg gegeven bij de instellingen van elke functie, inclusief de hoofdcode voor het beheer, de gebruikerscode voor de ontgrendeling, de zoemer en de LEDs.
Over de instelmodus:
Voer de hoofdcode tweemaal in om over te schakelen op de instelmodus en voer het adres in voor instellingen van de gewenste functie. Voer de gewenste waarde in en ga verder met het volgende te programmeren adres of druk op (B) om de instelmodus te verlanten.

Instelling	Toegelaten instelbereik	Standaardwaarde	Adres
I **Instelling codelengte** Verander de lengte van de hoofdcode en de gebruikerscodes. *)De lengte van beiden moet gelijk zijn.	4, 5, of 6 cijfers	4 cijfers	(A)(3)
II **Instelling hoofdcode** Voer een hoofdcode in van 4 tot 6 cijfers (alfanumeriek of numeriek). *) Het aantal cijfers van de code kan ingesteld worden door de codelengte in te stellen.	1 Geldige toetsen: 0 - 9, A, B	1234	(A)(4)
III **Toegangscodes voor gebruikers in groep 1** Stel de ontgrendelingscode in voor de gebruikers in groep 1. *) Het aantal cijfers van de code kan gekozen worden door de codelengte in te stellen.	Aantal codes: 60 Geldige toetsen: 0 - 9, A, B	-	(0)(0) - (5)(9)
Toegangscodes voor gebruikers in groep 2 Stel de ontgrendelingscode in voor de gebruikers in groep 2. *) Het aantal cijfers van de code kan gekozen worden door de codelengte in te stellen.	Aantal codes: 40 Geldige toetsen: 0 - 9, A, B	-	(6)(0) - (9)(9)
IV **Instelling verlichtingsduur klavier** Stel de duurtijd in voor de automatische verlichting van het klavier.	Verlichtingstijd: 10 tot 99 seconden, of permanent	10 Sec.	(A)(0)
V **Instelling schakeltijd relais 1** Stel de outputtijd van relais 1 in.	Outputtijd: 1 tot 99 seconden, of bistabiel	3 Sec.	(A)(1)
III **Instelling schakeltijd relais 2** Stel de outputtijd van relais 2 in.	Outputtijd: 1 tot 99 seconden, of bistabiel	3 Sec.	(A)(2)
VI **Reset Instellingen.** Herstel de standaardwaarde van alle instellingen.	-	-	(A)(5)
VII **Activering Alarmuitgang** Het alarm- of veiligheidssysteem aangesloten op de bedrading van relais 2 wordt geactiveerd wanneer de blokkering klavier* of de geforceerde input* wordt uitgevoerd. *Blokkering klavier: Raadpleeg VIII hieronder. *Geforceerde input: Deze functie is verbonden met de sensor opening/sluiting deur (N.C.) die is aangesloten op PB2 en C, en wordt uitgevoerd bij het openen van de deur zonder deze eenheid te activeren. (Bijvoorbeeld, input op onjuiste wijze, handmatig ontgrendelen, etc.) *) Als er een manier is om de deur te openen zonder deze eenheid te activeren, zoals handmatig ontgrendelen, niet de externe output instellen voor de geforceerde input.	· UIT · Bij blokkering klavier · Bij geforceerde toegang · Bij blokkering klavier en geforceerde toegang	UIT	(A)(6)
VIII **Blokkering klavier** Bij invoer van meerdere opeenvolgende foutieve codes, kan het klavier geblokkeerd worden gedurende een geprogrammeerde periode. • Wanneer "Blokkering" geactiveerd is, zullen de LED (Oranje) en het toetsenbord knipperen, en zal de zoemer 3 seconden lang te horen zijn. Dit geluid is alleen bedoeld om u te informeren dat de functie ingeschakeld is. Het gaat niet om een alarmsignaal. Hiervoor kan de alarmuitgang gebruikt worden om een externe alarminrichting te activeren. • De "drukknop manuele bediening" werkt steeds, zelfs wanneer het klavier geblokkeerd is.	AAN/UIT Aantal toegelaten pogingen 10 tot 99 keer Blokkeringstijd klavier 10 tot 99 seconden	UIT	(A)(7)
IX **Automatische hersluiting** Een deur die voorzien is van een status-sensor "open/gesloten" (N/C) zal nadat ze open is geweest en opnieuw werd gesloten vanzelf weer vergrendeld worden een seconde na de sluiting. Dit om te voorkomen dat onbevoegde personen zouden binnentreden. ※)1	AAN/UIT	UIT	(A)(8)
X **Tijdsgebonden ontgrendeling** Het systeem kan ingesteld worden om de deur te ontgrendelen door te drukken op de toets (0) binnen de op een externe timer ingestelde tijd (aangesloten op ingang externe timer, N/O contact). De werking van de LEDs en de zoemer is dezelfde als die gebruikt voor de ontgrendeling via toegangscode. Buiten de ingestelde tijden, kan de deur ontgrendeld worden met behulp van de gebruikerscode en de drukknop "manuele bediening". Wanneer bistabiele modus werd geselecteerd (schakeltijd relaiscontact=0), gaat het relais telkens omschakelen tussen AAN en UIT wanneer op de toets (0) gedrukt wordt.	Toegewezen relais: Relais 1 Relais 2 Relais 1 en 2 Verlichting 0-toets: AAN/UIT	Toegewezen relais: Relais 1 Verlichting 0-toets: UIT	(A)(9)
XI **Geluidssignalen klavier** Zet het geluidssignaal bij bediening van het klavier AAN/UIT	AAN/UIT	AAN	(A)(A)

- De instellingen blijven bewaard, zelfs wanneer de voedingsspanning wegvalt.
- Het systeem kan niet overschakelen op de instelmodus terwijl de relais geschakeld wordt.
- Wanneer in instelmodus gedurende ongeveer 120 seconden geen enkele handeling verricht wordt, zal het systeem automatisch de instelmodus verlaten.
- Zolang de instelmodus actief is, kunnen de relais niet geactiveerd worden met de drukknop "manuele bediening" of met de toets (0) bij tijdsgebonden ontgrendeling of met een toegangscode .
- Het volume (de controletoon, zoemer klavier, etc.) afkomstig van de hoofdeenheid kan lager worden al naargelang de montagetoestand.

※1 : Wanneer de automatische hersluiting wordt gebruikt, kan het verzoek aan de drukknop manuele bediening voor relais 2 niet worden gebruikt. De uitgang van relais 2 is alleen mogelijk wanneer ontgrendeling gebruikerscode wordt uitgevoerd.

AIPHONE

AC-10S, AC-10F CODEKLAVIER

FUNCTIES PROGRAMMERING

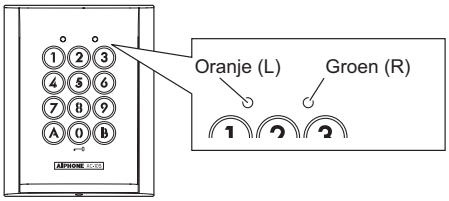

Elke handeling wordt bevestigd d.m.v. indicatie-LEDs en de ingebouwde zoemer.

Voer de hoofdcode tweemaal in.
(Standaard: 1 2 3 4 1 2 3 4)

(oranje) Groene LED — (groen) Knipperend — Biep, biep

I Instelling codelengte (Standaard: 4cijfers)

Voer het adres in: A 3
Groene LED Knipperend — Biep

Invoeren codelengte (vb.:5 cijfers) 4, 5, of 6 cijfers
5
Groene LED Knipperend — Biep

II Instelling hoofdcode (Standaard:1234)

Voer het adres in: A 4
Groene LED Knipperend — Biep

Invoeren nieuwe hoofdcode (vb.:4321)
4 3 2 1
Groene LED Knipperend — Biep

III Instelling toegangscodes

groep 1 (00 - 59)

Invoeren gebruikersnummer (vb.:01)
0 1
Groene LED Knipperend — Biep

Indien de toegangscode reeds in gebruik is:
Groene LED Knippert tweemaal — Biep, biep

Invoeren code (vb.:1006)
* De cijfers 0 - 9 en letters A en B zijn bruikbaar
1 0 0 6
Groene LED Knipperend — Biep

groep 2 (60 - 99)

Invoeren gebruikersnummer (vb.:60)
6 0
Groene LED Knipperend — Biep

Indien de toegangscode reeds in gebruik is:
Groene LED Knippert tweemaal — Biep, biep

Invoeren code (vb.:04B2)
* De cijfers 0 - 9 en letters A en B zijn bruikbaar
0 4 B 2
Groene LED Knipperend — Biep

- **Om de instelmodus te verlaten: druk op toets B. De groene LED licht op en de zoemer piept ter bevestiging.**
  (Als de B-toets opgenomen is in de gebruikerscode en de mastercode, zal het systeem de instelmodus niet verlaten).
- De instelprocedure kan verder gezet worden door het invoeren van een willekeurig adres.

De indicator gaat uit — Knipperend — Biep, biep

- De ingestelde code wordt bewaard in het geheugen, zelfs wanneer de codelengte gewijzigd wordt. Codes met een verschillende lengte kunnen evenwel niet gebruikt worden.
- Wanneer de codelengte gewijzigd werd, schakelt de mastercode terug over op de defaultwaarde (als het aantal cijfers in de code 4, 5, of 6 is, is de mastercode respectievelijk 1234, 12345, of 123456).
- Merk op dat de overschakeling op de instelmodus kan plaatsvinden tijdens de tijdsgebonden ontgrendeling. Als "0" evenwel opgenomen is in de mastercode, zal de deur ontgrendeld worden en zal de overschakeling op de instelmodus niet kunnen plaatsvinden.
- Dezelfde code kan niet ingesteld worden voor zowel de gebruikerscode als de mastercode. De eerder ingestelde code heeft voorrang.
- Stel geen eenvoudige codes in, zoals 1111.
- Wij raden aan de standaardhoofdcode te wijzigen.
- Om een ingestelde toegangscode te wissen, voer 4, 5 of 6x 0 in (0000 wanneer 4 cijfers gebruikt worden, 00000 wanneer 5 cijfers gebruikt worden, of 000000 wanneer 6 cijfers gebruikt worden). Toegangscodes die alleen "0" bevatten kunnen niet geprogrammeerd worden.
- Gezien de fabrieksinstelling voor de hoofdcode 1234(5)(6), kunnen 1234 (wanneer 4 cijfers gebruikt worden), 12345 (wanneer 5 cijfers gebruikt worden), en 123456 (wanneer 6 cijfers gebruikt worden) niet ingesteld worden als toegangscode.
- Stel geen eenvoudige codes in, zoals 1111.

*** Dezelfde code kan niet ingesteld worden voor zowel de gebruikerscode als de hoofdcode. De eerder ingestelde code heeft voorrang.**

FUNCTIES PROGRAMMERING

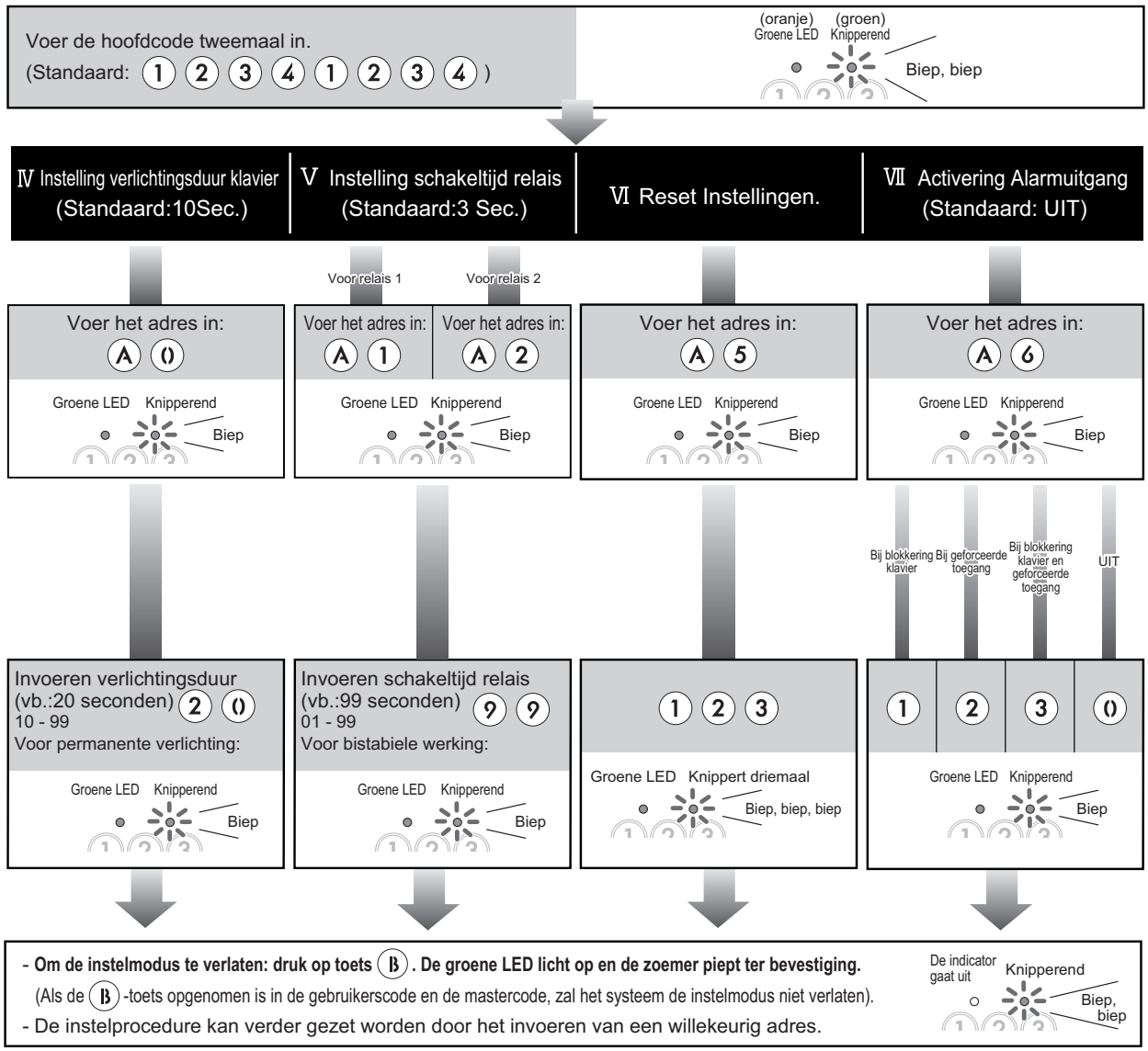

- Bij bistabiele werking blijft het relaiscontact in de laatse positie tot opnieuw een geldige toegscode ingevoerd wordt (of op de drukknop "manuele bediening" gedrukt wordt, of op de 0-toets gedrukt wordt wanneer de tijdsgebonden ontgrendeling ingesteld is).
- Wanneer een relais geschakeld wordt (ook bij bistabiele modus), kan het systeem niet overschakelen op de instelmodus.

- Om de standaarwaarden opnieuw in te stellen (reset): schakel de spanning uit, maak een kortsluiting tussen PB1 en C en schakel de spanning opnieuw in terwijl u toetsen 1, 2 en 3 ingedrukt houdt gedurende 3 seconden.

- Indien de alarmuitgang-functie (relais 2) geselecteerd werd, stel de schakeltijd voor relais 2 dan niet in op 0 (bistabiele werking).

AIPHONE

AC-10S, AC-10F CODEKLAVIER

FUNCTIES PROGRAMMERING

Voer de hoofdcode tweemaal in.
(Standaard: 1 2 3 4 1 2 3 4)

(oranje) Groene LED — (groen) Knipperend — Biep, biep

VIII Blokkering klavier (Standaard: UIT)

Voer het adres in: A 7
Groene LED Knipperend — Biep

- UIT: 0 — Groene LED Knipperend — Biep
- AAN: 1 — Groene LED Knipperend — Biep

Invoeren aantal handelingen (vb.:10 keer) 10 -99: 1 0
Groene LED Knipperend — Biep

Invoeren duurtijd "Blokkering klavier" (vb.: 10 seconden) 10 - 99: 1 0
Groene LED Knipperend — Biep

IX Automatische hersluiting (Standaard: UIT)

Voer het adres in: A 8
Groene LED Knipperend — Biep

- UIT: 0
- AAN: 1 — Groene LED Knipperend — Biep

X Tijdsgebonden ontgrendeling (Standaard: relais 1, UIT)

Voer het adres in: A 9
Groene LED Knipperend — Biep

- Actief voor relais 1 & 2: 0 — Groene LED Knipperend — Biep
- Actief voor relais 1: 1 — Groene LED Knipperend — Biep
- Actief voor relais 2: 2 — Groene LED Knipperend — Biep

Verlichting toets 0 bij tijdsgebonden ontgrendeling: UIT / Verlichting toets 0 bij tijdsgebonden ontgrendeling: AAN

- 0
- 1

Groene LED Knipperend — Biep

XI Geluidssignalen klavier (Standaard: AAN)

Voer het adres in: A A
Groene LED Knipperend — Biep

- geluidssignaal klavier: UIT: 0 — Groene LED Knipperend — Biep
- geluidssignaal klavier: AAN: 1 — Groene LED Knipperend — Biep

- **Om de instelmodus te verlaten: druk op toets B. De groene LED licht op en de zoemer piept ter bevestiging.**
  (Als de B-toets opgenomen is in de gebruikerscode en de mastercode, zal het systeem de instelmodus niet verlaten).
- De instelprocedure kan verder gezet worden door het invoeren van een willekeurig adres.

De indicator gaat uit — Knipperend — Biep, biep

- Wanneer bistabiele werking is geselecteerd voor relais 1 (schakeltijd= 0), kan de functie "automatische hersluiting" niet geactiveerd worden.
- Wanneer de functie "automatische hersluiting" geactiveerd is, kan de "drukknop manuele bediening" voor relais 2 niet worden gebruikt.
- Als de functie verlichting 0-toets AAN staat bij tijdsgebonden ontgrendeling, zal alleen de verlichting van de 0-toets oplichten, zelfs wanneer de instelling "verlichtingsduur klavier" ingesteld is op "permanent".